ЩИБП 160 кВА

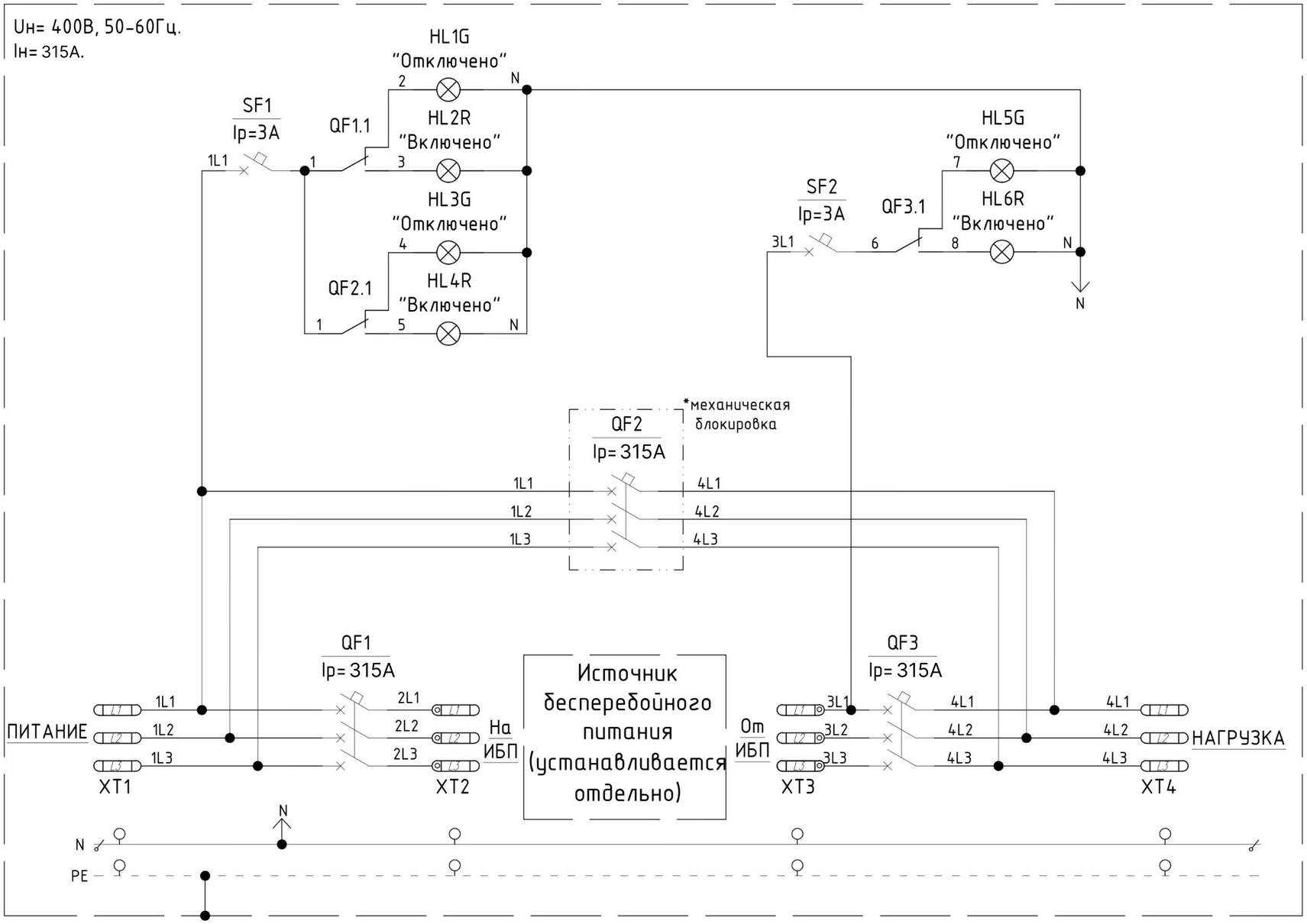

Промаркировать силовые кабеля цветом и буквенно согласно схемы.

1. Степень защиты шкафа IP31.
2. Исполнение напольное.
3. Ввод кабелей снизу.
4. Система заземления TNS.

Изм.	Кол.	Лист		Подпись	Дата				
Разработал						ЩИБП 160 кВА/315А.	Стад	Лист	Листов
Проверил									
						Схема электрическая принципиальная	PIRIS		
Утвердил									

Формат А3

Первичн. примен. | Справ. N | Подпись и дата | Инв.N подл. | Взам.инв. N | Подпись и дата | Инв.N подл.